Манометры котловые

Тип ТМ, серия 10

Предназначены для измерения давления неагрессивных к медным сплавам жидких и газообразных, не вязких и не кристаллизующихся сред

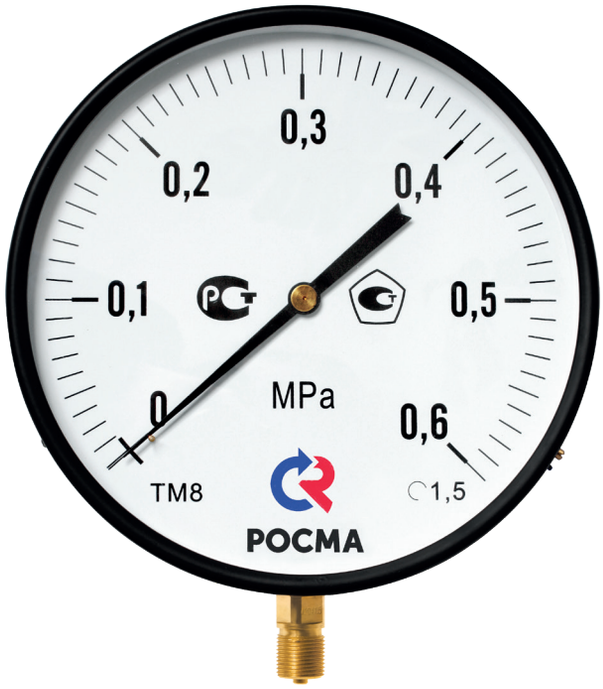

Диаметр корпуса, мм
250

Класс точности
1,5

Диапазон показаний давлений, МПа
0...0,25 / 0,4 / 0,6 / 1 / 1,6 / 2,5 / 4 / 6

Рабочие диапазоны
Постоянная нагрузка: ¾ шкалы
Переменная нагрузка: ⅔ шкалы
Кратковременная нагрузка: 110% шкалы

Диапазон рабочих температур, °С
Окружающая среда: –60...+60
Измеряемая среда: –50...+150

Корпус
IP40, сталь 10, цвет черный

Кольцо
Сталь 10, цвет черный

Чувствительный элемент, трибко-секторный механизм
Медный сплав

Циферблат
Алюминий, шкала черная на белом фоне

Стекло
Минеральное

Штуцер
Медный сплав

Присоединение
Радиальное

Резьба присоединения
М20х1,5

Межповерочный интервал
2 года

Техническая документация
ТУ 4212-001-4719015564-2008
ГОСТ 2405-88

Основные размеры (мм), вес (кг)

Тип	Ø	D1	D2	b	e	h	k	S	G	Вес
ТМ-810Р	250	251	247	50	24	159	16	17	М20х1,5	2,10

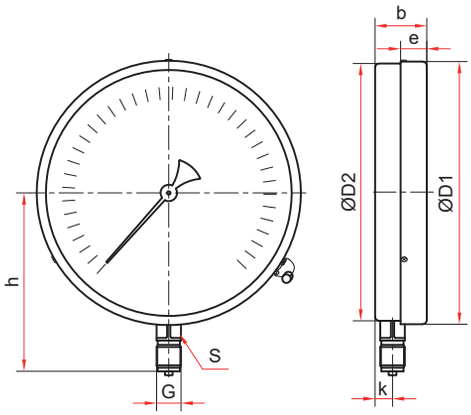

Пример обозначения: ТМ — 810Р. 00 (0–0,6 МПа) М20х1,5. 1,5

ТМ –	8	1	0	Р	0	0	(0–0,6 МПа)	М20х1,5	1,5
Тип	**Диаметр корпуса, мм**	**Материал корпуса**	**Материал штуцера и чувствительного элемента**	**Присоединение (расположение штуцера)**	**Гидрозаполнение**	**Электроконтактная приставка**	**Диапазон показаний давлений, МПа**	**Резьба присоединения**	**Класс точности**
ТМ	8	1	0	Р	0	0	0...0,25 / 0,4 / 0,6 / 1 / 1,6 / 2,5 / 4 / 6	М20х1,5	1,5
манометр	250	сталь	медный сплав	радиальное	нет	нет	ТМ		